ՄԵՏԱՂԱԿԱՆ ԲԱԶՐԻՔ Մ1:20

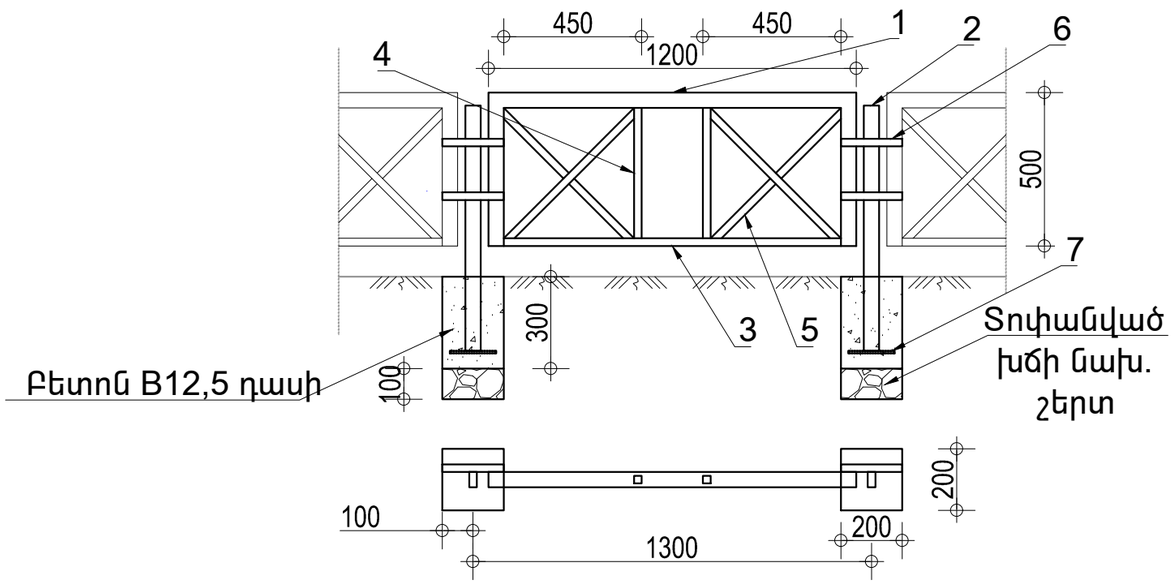

ՄԵՏԱՂԱԿԱՆ ԲԱԶՐԻՔԻ ՊՈՂՊԱՏԻ ՄԱՍՆԱԳԻՐ ՄԵԿ ԷԼԵՄԵՆՏԻ ՀԱՄԱՐ

ԴԻՐՔ	ՆՇԱՆԱԿՈՒՄԸ	ԱՆՎԱՆՈՒՄԸ	ՔԱՆ. ՀԱՏ	ՔԱՇԸ ԿԳ	ԸՆԴ.
1	ՊՍՏ 8645-68	☐ 50Х25Х3 L=2100	1	6.57	6.57
2	———"———	☐ 50Х25Х3 L=800	1	2.5	2.5
3	ՊՍՏ 8369-82	☐ 25Х25Х2 L=1100	1	1.529	1.529
4	———"———	☐ 25Х25Х2 L=430	2	0.6	1.2
5	———"———	☐ 25Х25Х2 L=600	4	0.834	3.336
6	ՊՍՏ 19903-76	-4Х25 L=200	2	0.16	0.32
7	———"———	-8Х250 L=150	1	2.352	2.352

Բետոն B12,5 դասի 0,012 խմ, Տոփանված խիճ 0,004 խմ

	Հ. ԵՐԵՎԱՆ, ԿԵՆՏՐՈՆ ՎԱՀՋԼԿԼԱՆ ՇՐՋԱՆ, ԽԱՆՋՅԱՆ 35 ԹԻՎՈՒՆՅԱՆ 1 ԲԼԿԼՅԻՆ ՏԱՆԾԻՀ ԲԱՌԿԱՊԱՄԱՆ ԼՇԽԱՏԱՆՔԵՐԻ			ՊՐՈՏ. N ԷԼ-ՊԼՍՇՖ-14/88		
			ՀԱՄՏԱՄԱՐԿԵՏԱԼՇԻՆԱՄԱՐԿԱԿԱՆ ՄԱՍ	ՓՈՒԼ	ԹԵՐԹ	ԹԵՐԹԵՐ
ՆԱԽԱՐԿԵՑ	Լ. ԳԻՆԹՅԱՆ			ԼՆ	ՀՇ-8	13
			ՄԵՏԱՂԱԿԱՆ ԲԱԶՄԻՔ	«ՄԵՂՎՈՒՏ» ՍՊԸ		